AERVI Boutique

En vente sur **www.aervi-boutique.fr**

HQ-CHAR-CAR05
HQ-CHAR-CAR06
HQ-CHAR-CAR07

MANUAL (p. 2)
7-STAGE 12 V BATTERY CHARGER

ANLEITUNG (s. 8)
7-Stufen-Automatik-Lader für Bleiakkus

MODE D'EMPLOI (p. 15)
CHARGEUR DE BATTERIE 12 V EN 7-PHASES

GEBRUIKSAANWIJZING (p. 22)
7-FASEN 12 V ACCULADER

MANUALE (p. 29)
CARICATORE A 7-STADI PER BATTERIE DA 12V

MANUAL DE USO (p. 36)
CARGADOR DE BATERÍAS DE 12 VOLTIOS, 7 FASES

HASZNÁLATI ÚTMUTATÓ (o. 43.)
7-ÁLLÁSÚ 12V-OS AKKUMULÁTORTÖLTŐ

KÄYTTÖOHJE (s. 49)
7-VAIHEINEN 12V AKKULATURI

BRUKSANVISNING (s. 56)
7-STEGS 12V BATTERILADDARE

NÁVOD K POUŽITÍ (s. 62)
7-STUPŇOVÁ NABÍJEČKA BATERIÍ

MANUAL DE UTILIZARE (p. 69)
ÎNCĂRCĂTOR DE BATERII ÎN 7 ETAPE (12 V)

ΕΓΧΕΙΡΙΔΙΟ ΧΡΗΣΗΣ (σελ. 76)
ΦΟΡΤΙΣΤΗΣ ΜΠΑΤΑΡΙΑΣ 7-ΣΤΑΔΙΩΝ 12V

BRUGERVEJLEDNING (p. 83)
7-TRINS 12V BATTERIOPLADER

VEILEDNING (p. 90)
7-TRINNS 12V BATTERILADER

En vente sur www.aervi-boutique.fr

FRANÇAIS

Caractéristiques

Chargement automatique en 7 phases

Cet appareil procède automatiquement au chargement de vos batteries de voiture, en 7 phases. Si la tension en fin de cycle s'avère insuffisante, le chargeur redémarre automatiquement un nouveau cycle de chargement.

Un dispositif prévient la batterie d'être chargée excessivement, vous permettant de la laisser branchée sur le chargeur après le temps de charge.

Les 7 phases conviennent pour la plupart des types de batterie, y compris les batteries au calcium, les batteries à électrolyte gélifié et les batteries AGM. Ils peuvent même permettre de récupérer des batteries vides et des batteries à l'acide.

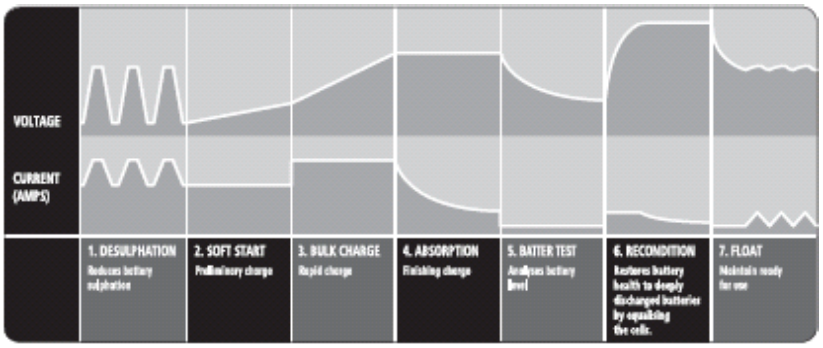

DISPOSITIFS DE PROTECTION

- Protection contre les inversions de polarité
- Protection contre les courts circuits
- Protection contre les branchements sans batterie
- Protection contre les batteries défectueuses
- Protection contre les surtensions (~17,5V)
- Protection contre les températures excessives (~65°C)
- Ventilateur à thermostat

PRÉSENTATION DE L'APPAREIL

1. LED d'état (en marche, chargement en cours, complètement chargé)
2. Commutateur de marche/arrêt
3. Ventilateur à thermostat
4. Trou de montage de 5,0 mm
5. Bride de fixation
6. Indicateur LED de marche
7. Indicateur LED d'erreur
8. Cordon d'alimentation
9. Câbles CC

INSTRUCTIONS DE MONTAGE

POUR UNE UTILISATION EN INTÉRIEUR UNIQUEMENT

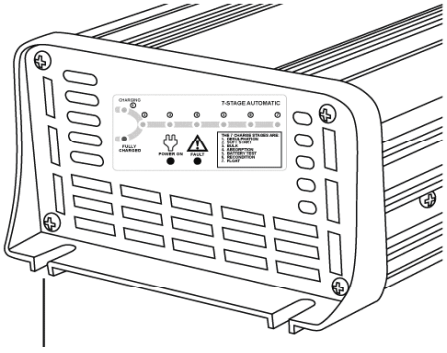

Trou de montage de 3,5mm

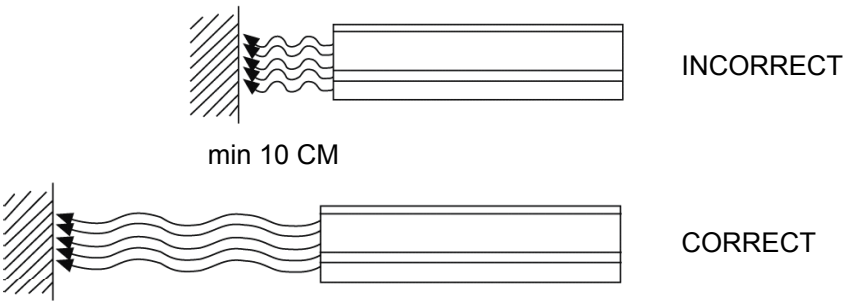

BRANCHEMENT PERMANENT À LA BATTERIE

Vous pouvez raccorder les câbles de chargement CC à la batterie pour rester constamment branchés. Pour cela, prévoyez 2x cosses à anneau, un porte-fusible sur fil et un fusible d'ampérage égal ou supérieur à deux fois l'ampérage de sortie du chargeur (voir ci-dessous).
5A = fusible 10 A
10A = fusible 20 A
20A = fusible 40 A
Branchement :
Coupez les pinces de batterie fournies (gardez suffisamment de longueur de câble pour atteindre les bornes de la batterie). (N'étirez pas les câbles CC du chargeur de batterie).

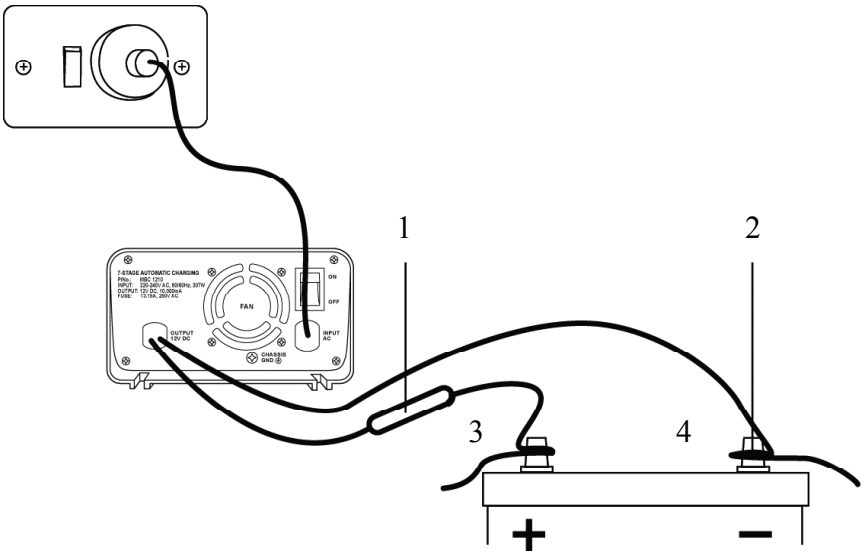

1. Fusible sur fil
2. Cosse à anneau
3. ROUGE
4. NOIR

Si vous utilisez le chargeur en branchement permanent et que vous ne comptez pas utiliser votre véhicule avant longtemps, laissez le chargeur branché sur le secteur (et allumé) pour maintenir la batterie complètement chargée.

INSTRUCTIONS D'UTILISATION

ÉTAPE 1 CONTRÔLE DU NIVEAU D'ÉLECTROLYTE
Avant de charger la batterie, dévissez les capuchons et vérifiez le niveau d'électrolyte (cette précaution n'est pas nécessaire pour les batteries de type sans entretien). L'électrolyte doit dépasser le haut des plaques d'au moins 6 mm. Si ce n'est pas le cas, ajoutez la quantité d'eau distillée nécessaire puis revissez les capuchons de la batterie.

ÉTAPE 2 BRANCHEMENT À L'EXTÉRIEUR DU VÉHICULE

Branchez comme illustré ci-dessous.

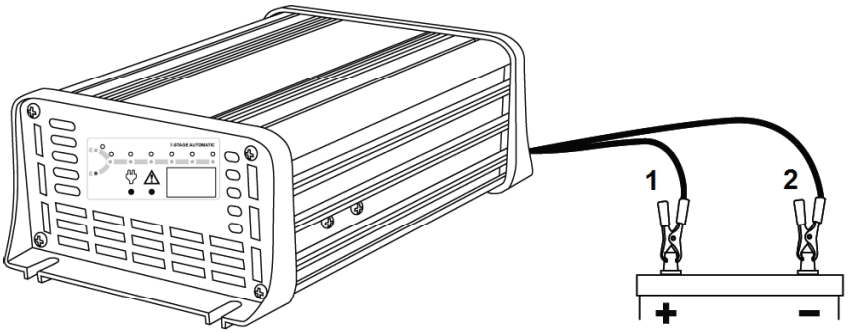

1. ROUGE
2. NOIR

Branchement à l'extérieur du véhicule

Liaison du boîtier à la terre

Vous devez attacher la cosse de mise à la terre du boîtier à un point de masse. Ce point n'est pas le même selon que le chargeur se trouve dans le véhicule ou en dehors du véhicule. Dans un véhicule, fixez la cosse de mise à la terre sur le châssis du véhicule. Sur un bateau, fixez la cosse de mise à la terre sur le dispositif de liaison à la terre du bateau. Dans un endroit fixe, fixez la cosse à la terre.

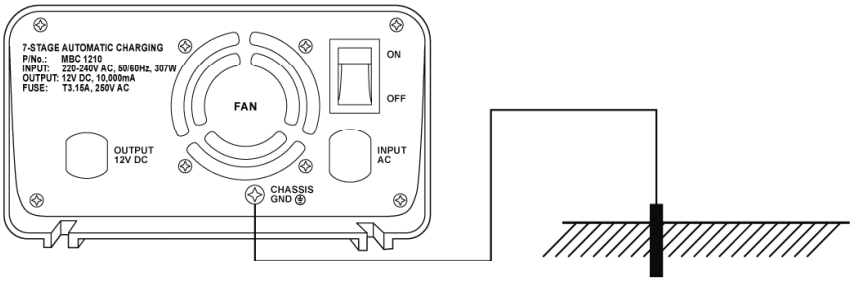

PIEU DE MISE À LA TERRE 1,2 M

ÉTAPE 3 BRANCHEMENT SUR UNE PRISE SECTEUR 220-240V CA

Branchez le chargeur sur une prise secteur 220-240V CA et mettez-le en route.

ÉTAPE 4 CHARGEMENT

Les indicateurs LED « CHARGEMENT EN COURS » et « COMPLÈTEMENT CHARGÉ » clignotent selon diverses combinaisons pour vous renseigner sur le chargement. La combinaison est spécifique à chacune des phases du chargement. Ainsi, la phase de maintien (Float) est atteinte lorsque la LED « COMPLÈTEMENT CHARGÉ » reste allumée. Vous pouvez alors laisser le chargeur branché à la batterie sans aucun risque de surcharge pour la batterie. Si le chargeur rencontre un problème, la LED de marche clignote pour vous le signaler. Reportez-vous à la section « Codes d'erreur » pour plus de détails.

États de charge

Les indicateurs LED « CHARGEMENT EN COURS » et « COMPLÈTEMENT CHARGÉ » s'allument et clignotent selon diverses combinaisons pour vous renseigner sur la phase en cours. Ces combinaisons sont résumées ci-dessous.

¤ = Allumé ☆ = Clignotant		LED rouge Marche	LED jaune En cours de charge	LED verte Complètement chargée	LED rouge Erreur
Chargeur éteint		—	—	—	—
Chargeur en marche		¤	—	—	—
Chargement	1. Désulfatation	¤	☆	—	—
	2. Démarrage du chargement	¤	☆	—	—
	3. Chargement en masse	¤	☆	—	—
	4. Finalisation du chargement	¤	☆	—	—
	5. Test de la batterie	¤	☆	—	—
	6. Réparation (Recondition)	¤	☆	—	—
	7. Maintien (Float)	¤	☆	—	—
La batterie est complètement chargée		¤	—	¤	—
Protection contre les branchements sans batterie		¤	☆	—	☆
Protection contre les inversions de polarité en sortie		¤	☆	—	☆
Protection contre les courts-circuits		¤	☆	—	☆
Protection contre les surtensions		¤	☆	—	☆
Batterie défectueuse		¤	D (LED de chargement en masse)	—	☆
Protection thermique		¤	—	—	¤

ÉTAPE 5 DÉBRANCHEMENT
Éteignez le chargeur et débranchez-le de la prise secteur 220-240V CA.

Batterie à l'extérieur du véhicule
Débranchez le fil NOIR (la pince) de la batterie. Débranchez le fil ROUGE (la pince) de la batterie.

Batterie à l'intérieur du véhicule
Débranché le fil de masse que vous avez relié au châssis du véhicule. Débranchez les câbles des bornes de la batterie.
En cas d'erreur, une combinaison de LED s'allume pour vous renseigner sur la nature de l'erreur. Ces combinaisons sont les suivantes :

Code d'erreur	LED en cours de charge/complètement chargé		LED d'erreur	Cause	Suggestion
Inversion des polarités/ Court-circuit	—	—	☆	Court circuit ou branchement inverse des pinces	Vérifiez que les pinces ne se touchent pas OU vérifiez que les pinces sont reliées aux bornes appropriées de la batterie.
Liaison sans batterie	—	—	☆	Liaison sans batterie	Branchez une batterie du type recommandé
Batterie défectueuse	☼ (LED de chargement en masse)	—	☆	Le chargement en masse est limité dans le temps et s'arrête après 24 heures	La batterie est défectueuse et doit, peut-être, être remplacée.
Surtension	—	—	☆	La tension d'une batterie de 12 V dépasse les 17,5 V. La tension d'une batterie de 24 V dépasse les 35 V.	Débranchez le chargeur et vérifiez la tension de la batterie. Ce modèle de chargeur convient pour des batteries 12V et 24V uniquement.
Température excessive	—	—	☼	La température interne dépasse 65°C +/-5°C	Éteignez le chargeur et laissez-le se refroidir.

Avertissements

- Des gaz explosifs peuvent s'échapper de la batterie pendant le chargement. Ne chargez pas votre batterie à proximité d'une flamme nue ou d'une source d'étincelles et prévoyez une aération suffisante.
- Lisez toutes les instructions avant de charger la batterie.
- Utilisez votre chargeur en intérieur uniquement. N'exposez pas votre chargeur à la pluie.
- Convient pour des batteries au plomb-acide 12 Volts UNIQUEMENT.
- Débranchez le chargeur de la prise secteur 220-240 V CA avant de brancher ou de débrancher les câbles sur la batterie.
- Branchez le chargeur uniquement sur une prise secteur reliée à la terre.
- Respectez les normes de branchement électrique en vigueur dans votre région.
- N'essayez jamais de charger des batteries qui ne sont pas rechargeables.
- N'essayez jamais de charger une batterie gelée.
- N'utilisez pas votre chargeur si le cordon d'alimentation CA est endommagé. Demandez à un technicien qualifié de le remplacer ou de le réparer.
- Des substances corrosives peuvent s'échapper de la batterie pendant le chargement et endommager des surfaces délicates. Rangez et utilisez votre chargeur dans un endroit approprié.
- Vérifiez que tous les accessoires du véhicule (lumières, chauffage, équipements électriques, etc.) sont éteints avant de charger la batterie.
- Ne laissez pas les enfants et les personnes handicapées utiliser cet appareil sans vous être assuré auparavant qu'ils peuvent s'en servir en toute sécurité.
- Dans tous les cas, ne permettez pas aux enfants de s'amuser avec le chargeur.

SPÉCIFICATIONS	HQ-CHAR-CAR05	HQ-CHAR-CAR06	HQ-CHAR-CAR07
Type de chargeur	Automatique en 7 phases	Automatique en 7 phases	Automatique en 7 phases
Tension en entrée	220-240 V 50/60Hz		
Puissance en entrée	154 W	307 W	554 W
Tension de sortie	12 V CC	12 V CC	12 V CC
Courant de sortie	5 A	10 A	20 A
Tension de démarrage minimale	2 V	2 V	2 V
Fusible	250 V CA, T3.15 A	250 V CA, T3.15 A	250 V CA, T3.15 A
Désulfatation	Chargement par impulsion jusqu'à 11 V.		
Démarrage du chargement	Moitié du courant recommandé pour une batterie de 12 V		
Chargement en masse	5A (Jusqu'à 14,4 V)	10A (Jusqu'à 14,4 V)	20A (Jusqu'à 14,4 V)
Finalisation du chargement	Tension constante jusqu'à ce que le courant chute à 0,75 A	Tension constante jusqu'à ce que le courant chute à 1,5 A	Tension constante jusqu'à ce que le courant chute à 3,0 A
Test de la batterie	Contrôle de la tension pendant 90 secondes		
Réparation (Recondition)	Courant constant (0,6 A) pendant 4 heures, limité à 16 V	Courant constant (1,5 A) pendant 4 heures, limité à 16 V	Courant constant (3,0 A) pendant 4 heures, limité à 16 V
Maintien (Float)	13,8 V également en mode impulsion		
Efficacité	Environ 85%		
Protection thermique	65°C +/-5°C		
Ventilateur de refroidissement	Commandée automatiquement d'après la température		
Température ambiante	Réduction automatique de la puissance en sortie		
Protection contre les surtensions	Lorsque la tension dépasse 17,5 V.		
BATTERIE			
Décharge poussée	30-80 Ah	70-200Ah	134-400Ah
Types de batteries	plomb-acide, calcium, électrolyte gélifié et AGM		
Dimensions (LxlxH)	195x115x62 mm	195x115x62 mm	215x115x62 mm
Poids	1,0Kg	1,07Kg	1,3Kg

Consignes de sécurité :

Pour réduire le risque de choc électrique, ce produit ne doit être ouvert que par un technicien qualifié si une réparation s'impose. Débranchez l'appareil et les autres équipements du secteur s'il y a un problème. Ne pas exposer l'appareil à l'eau ni à l'humidité.

Entretien :

Ne nettoyez l'appareil qu'avec un chiffon sec. N'utilisez pas de solvants ou de produits abrasifs.

Garantie :

Aucune garantie ou responsabilité ne sera acceptée en cas de modification et/ou de transformation du produit ou en cas de dommages provoqués par une utilisation incorrecte de l'appareil.

Généralités :

Le design et les caractéristiques techniques sont sujets à modification sans notification préalable. Tous les logos de marques et noms de produits sont des marques déposées ou immatriculées dont leurs détenteurs sont les propriétaires et sont donc reconnues comme telles dans ce documents. Conservez ce manuel et l'emballage pour toute référence ultérieure.

Attention :

Ce symbole figure sur l'appareil. Il signifie que les produits électriques et électroniques ne doivent pas être jetés avec les déchets domestiques. Le système de collecte est différent pour ce genre de produits.